SERIE_S10_ita.qxd 10-10-2008 15:24 Pagina 1

# VALVOLE A SFERA CORPO PIATTO
# BALL VALVES FLAT BODY

SIRCA

INTERNATIONAL S.P.A.

E' intento della SIRCA INTERNATIONAL S.P.A. garantire, per i propri prodotti ed attività, un livello di qualità adeguato all'uso ed alle aspettative dei propri clienti, per la soddisfazione dei medesimi, attraverso l'adozione ed il mantenimento di un Sistema aziendale di Gestione per la Qualità.

Tale sistema di gestione per la Qualità fa propri anche i requisiti tecnici e prestazionali per i prodotti forniti, in quanto obbligatori o voluti dal mercato, quali la conformità alla Direttiva 97/23EC-PED e la certificazione Gost-R Russia

Sirca International s.r.l

CERTIFICATO

CERTIFICATE

L'Ente di Certificazione TÜV Italia Srl
Organismo Notificato Pressure Equipment Directive

certifica che
certifies that

SIRCA INTERNATIONAL S.p.A.
VIA TRIESTE , 8
I - 20060 TREZZANO ROSA (MI)

Siti Produttivi:
1)Via Trieste, 8
I - 20060 TREZZANO ROSA (MI)

2)Via Foscolo, 3/D
I - 20060 BASIANO (MI)

ha realizzato, gestisce e mantiene un sistema qualità come descritto nella Pressure Equipment Directive (97/23/CE) Allegato III Modulo H

per il seguente campo di applicazione

Progettazione e costruzione di valvole industriali tipo farfalla, sfera e non ritorno da DN 40 a DN 1000.
Design and manufacture of industrial valves type butterfly, check and ball from DN 40 to DN 1000.

CE 0948

Certificato No.: PED-0948-QSH-265-08

ZERTIFIKAT ◆ CERTIFICATE ◆ СЕРТИФИКАТ ◆ CERTIFICADO ◆ CERTIFICAT

Sirca International s.r.l

CERTIFICATO

Nr 50 100 3108 – Rev. 01

Si attesta che / This is to certify that

IL SISTEMA QUALITÀ DI
THE QUALITY SYSTEM OF

SIRCA INTERNATIONAL S.p.A.

VIA TRIESTE 8
I-20060 TREZZANO ROSA (MI)

SITO PRODUTTIVO 1:
VIA TRIESTE 8
I-20060 TREZZANO ROSA (MI)

SITO PRODUTTIVO 2:
VIA UGO FOSCOLO 3/D
I-20060 BASIANO (MI)

È CONFORME AI REQUISITI DELLA NORMA
HAS BEEN FOUND TO CONFORM TO THE REQUIREMENTS OF

UNI EN ISO 9001:2000

Questo certificato è valido per il seguente campo di applicazione
This certificate is valid for the following product or service range

Progettazione e fabbricazione di valvole a farfalla, sfera, non ritorno e attuatori pneumatici rotanti; componenti per automazione e regolazione (EA 18)

*Design and manufacture of butterfly, ball, check valves and pneumatic rotary actuators; automation and control components (EA 18)*

Data
2005-01-20

Data di scadenza/Expiry date
2008-06-26

SINCERT

Per l'Organismo di Certificazione
For the Certification Body
TÜV Italia S.r.l.

Roberto Mazzoni

ZERTIFIKAT ◆ CERTIFICATE ◆ СЕРТИФИКАТ ◆ CERTIFICADO ◆ CERTIFICAT

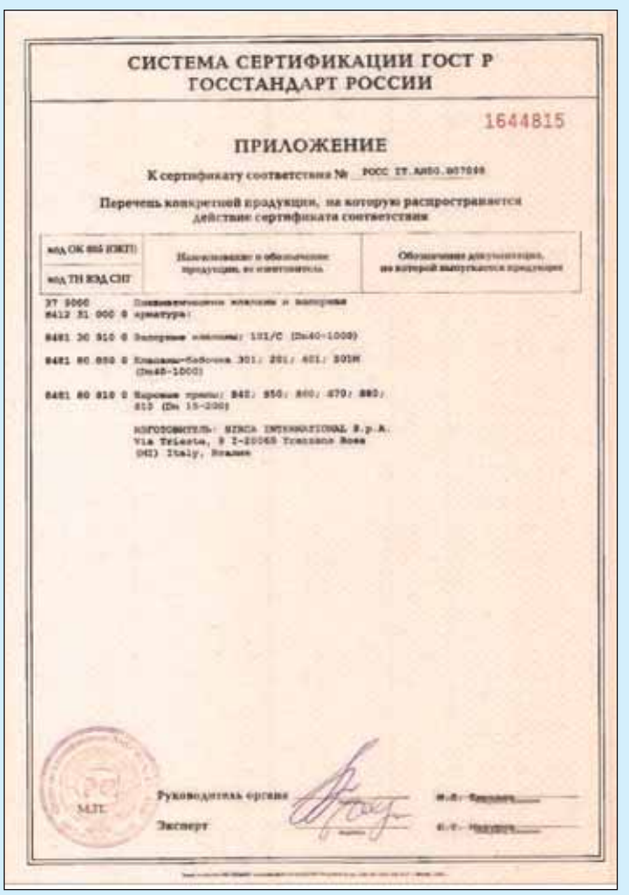

СИСТЕМА СЕРТИФИКАЦИИ ГОСТ Р
ГОССТАНДАРТ РОССИИ

1644815

ПРИЛОЖЕНИЕ

К сертификату соответствия № РОСС IT.АИ50.М07048

Перечень конкретной продукции, на которую распространяется действие сертификата соответствия

| №№ ОК 005 (ОКП) / №№ ТН ВЭД СНГ | Наименование и обозначение продукции, не изготовителя | Обозначение документации, на которой выпускается продукция |
|---|---|---|
| 37 3000 | Пневматические клапаны и запорная | |
| 8412 31 000 0 | арматура: | |
| 8481 30 810 0 | Запорные клапаны: 101/С (Dn40-1000) | |
| 8481 80 850 0 | Клапаны-бабочки 301; 201; 401; 301M (Dn40-1000) | |
| 8481 80 810 0 | Обратные пружины: 840; 850; 860; 870; 880; 810 (Dn 15-200) | |

ИЗГОТОВИТЕЛЬ: SIRCA INTERNATIONAL S.p.A.
Via Trieste, 8 I-20060 Trezzano Rosa
(MI) Italy, Италия

М.П.

Руководитель органа

Эксперт

*For its stem and activity, SIRCA INTERNATIONAL S.P.A. has the aim to grant a quality level which is adequate to the use and the expectations of its customers, for the satisfaction of the same, through the aid and the continuos application of a Company System for the Quality Management.*

*Such Sysstem comprehends also the technical and performing requirements relative to the supplied items, which are compulsory or anyway required by the marked, such as the compliance to 97/23EC-PED law and Gost-R Russia certificate.*

SIRCA INTERNATIONAL S.r.l.

VALVOLE A SFERA CORPO PIATTO

*BALL VALVE FLAT BODY*

**SERIE S10**
**S10 SERIES**

## CARATTERISTICHE GENERALI

- Valvola a passaggio pieno
- Stelo anti espulsione
- Dispositivo antistatico
- Tenuta stelo con "V" O-rings
- Pressione di lavoro 40 bar max
- Angolo di rotazione 90°
- Flangiatura PN10-PN16-PN25-PN40 secondo UNI EN 1092-1
- Valvola bidirezionale (cioè consentono il montaggio in entrambe le direzioni del flusso)
- Flangia d'accoppiamento secondo DIN-ISO 5211
- Costruzione in accordo a EN12516.2 e ASMEB16.34
- Azionamenti manuali, pneumatici od elettrici

## *MAIN FEATURES*

*- Full bore ball valve*
*- Anti blow out stem*
*- Anti-static device*
*- Stem packing with Chevron rings*
*- Working pressure 40 bar max*
*- Rotary angle 90°*
*- PN10-PN16-PN25-PN40 flanges according to UNI EN 1092-1*
*- The valve can be mounted in both direction's flow*
*-Top flange in accordance with DIN-ISO 5211*
*- Construction according to EN12516.2 and ASMEB16.34*
*-Hand lever, pneumatic or elecrtic actuator*

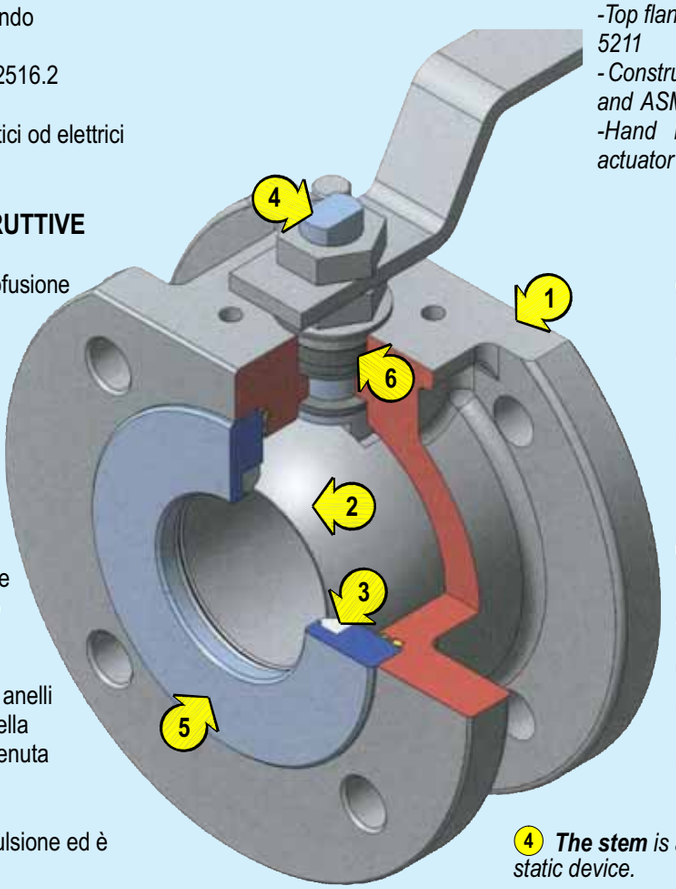


## CARATTERISTICHE COSTRUTTIVE

.

1 **Il corpo** è ricavato da microfusione (inox) o da ritaglio in un pezzo unico (acc.carbonio) ed ha uno scartamento molto ridotto che agevola l'installazione tra le flange, eliminando tutti gli ingombri delle comuni valvole a sfera.

2 **La sfera,** in acciaio inox, ottimizza al massimo la riduzione delle perdite di carico per effetto del suo diametro maggiorato.

3 **La sede** è costituita da due anelli in P.T.F.E. alloggiati all'interno della valvola che ne garantiscono la tenuta perfetta.

4 **Lo stelo** è del tipo anti espulsione ed è provvisto di sistema antistatico.

5 **La ghiera filettata,** al cui interno è alloggiata la sede di tenuta primaria e secondaria, è avvitata sul corpo valvola.

6 **La tenuta sullo stelo** è costituita da "V" o-rings in P.T.F.E.+ carbographite registrabile.

## *DESIGN FEATURES*

1 ***Body*** *The one-piece valve body obtained from precision casting (inox) or from cutout (carb. steel) has a little face to face (flat body) that allows the easy installation of the valve.*

2 ***The ball*** *has a plus diameter that reduces the pressure drop.*

3 ***The seat*** *consists of two rings in P.T.F.E mounted inside the internal slots of the valve to guarantee the perfect tightening.*

4 ***The stem*** *is anti blow-out and it has an anti-static device.*

5 ***The threaded metal ring*** *where is inserted the main and the secondary seat, is screwed on the body.*

6 ***Stem packing adjustable with Chevron rings*** *in P.T.F.E. + carbographite.*

## CAMPO DI APPLICAZIONE

Aria, gas, liquidi in genere esenti da impurità. Fluidi agressivi per qualsiasi settore e/o applicazione industriale, compatibile con il tipo di materiale prodotto.

## *MAIN FIELD APPLICATION*

*Air, gas, liquids free from impurities. Chemical agents in each field and/or application conforming with the material used.*

## CAMPO DI TEMPERATURA

-15°C ÷ +200°C
*-59°F ÷ +392°F*

## *WORKING TEMPERATURE*

*-15°C ÷ +200°C*
*-59°F ÷ +392°F*

SIRCA INTERNATIONAL S.r.l.

**VALVOLE A SFERA CORPO PIATTO**

***BALL VALVE FLAT BODY***

**SERIE S10**
**S10 SERIES**

## DIMENSIONI DI INGOMBRO - *OVERALL DIMENSIONS*

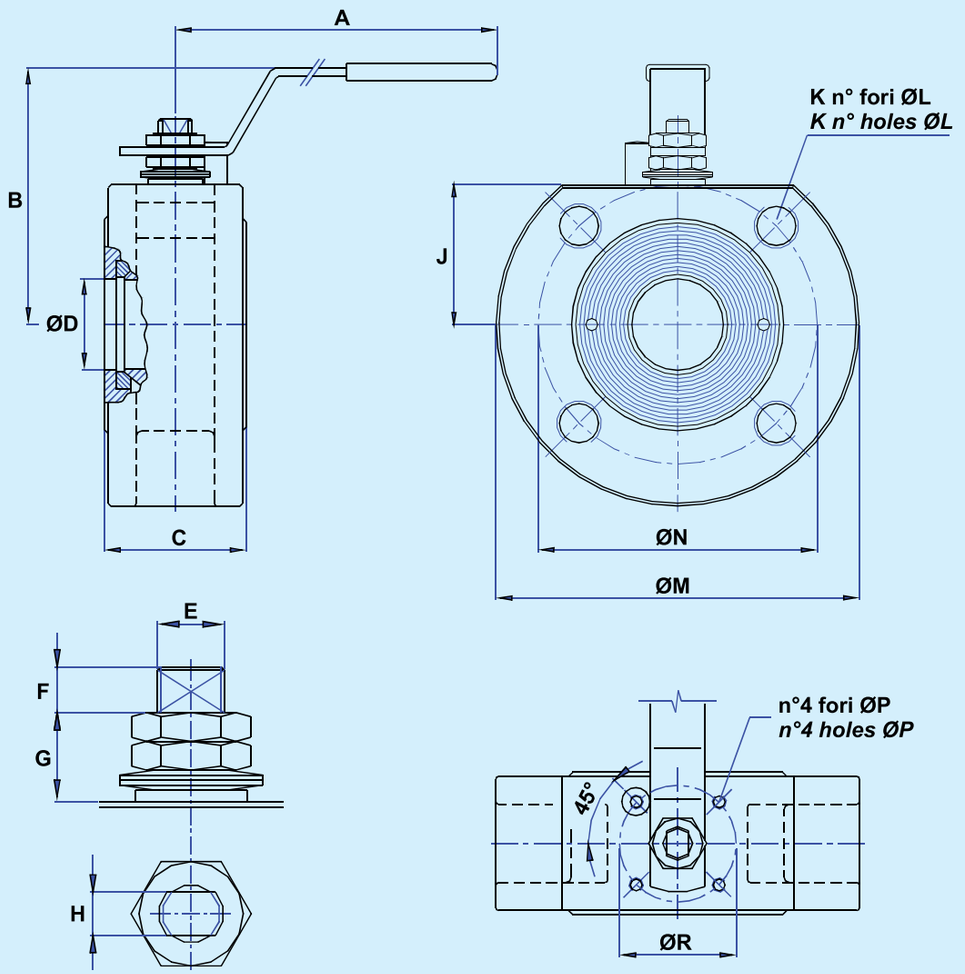


| DIAM - *SIZE* | | A | B | C | ØD | E | F | G | H | J | K | | ØL | | ØM | ØN | | ØP | ØR | ISO | PESO - *WEIGHT (Kg)* | |
|---|---|---|---|---|---|---|---|---|---|---|---|---|---|---|---|---|---|---|---|---|---|---|
| mm | *ins* | | | | | | | | | | PN10-16 | ANSI 150 | PN10-16 | ANSI 150 | | PN10 -16 | ANSI 150 | | | | Acc. Carb. *Carbon Steel* | Acc. Inox *Stainless steel* |
| **15** | ***1/2*** | 125 | 58 | 35 | 15 | 10 | 7 | 8 | 6 | 33 | | | | | 94 | 65 | 2" 3/8 | M5 | 36 | F03 | 1,6 | 1,1 |
| **20** | ***3/4*** | 125 | 63 | 35 | 19 | 10 | 7 | 8 | 6 | 38 | | | M12 | | 99 | 75 | 2" 3/4 | M5 | 36 | F03 | 2 | 1,3 |
| **25** | ***1*** | 165 | 87 | 43 | 24 | 12 | 8 | 13 | 8 | 45 | | | | 1/2" UNC | 113 | 85 | 3" 1/8 | M5 | 42 | F04 | 2,6 | 2,2 |
| **32** | ***1 1/4*** | 165 | 87 | 51 | 31 | 12 | 10 | 16 | 8 | 50 | 4 | 4 | | | 130 | 100 | 3" 1/2 | M5 | 42 | F04 | 3,9 | 3,4 |
| **40** | ***1 1/2*** | 240 | 102 | 64 | 38 | 16 | 10 | 20 | 10 | 55 | | | | | 140 | 110 | 3" 7/8 | M6 | 50 | F05 | 6,7 | 5,2 |
| **50** | ***2*** | 240 | 112 | 72 | 49 | 16 | 10 | 20 | 10 | 64 | | | | | 163 | 125 | 4" 3/4 | M6 | 50 | F05 | 8 | 6,2 |
| **65** | ***2 1/2*** | 310 | 138 | 98 | 64 | 22 | 14 | 28 | 14 | 79 | | | M16 | 5/8" UNC | 178 | 145 | 5" 1/2 | M8 | 70 | F07 | 14,9 | 12,4 |
| **80** | ***3*** | 310 | 147 | 120 | 75 | 22 | 14 | 28 | 14 | 89 | | | | | 195 | 160 | 6" | M8 | 70 | F07 | 19,8 | 16,2 |
| **100** | ***4*** | 476 | 147 | 140 | 101 | 30 | 18 | 30 | 18 | 98 | 8 | | | | 215 | 180 | 7" 1/2 | M8 | 70 | F07 | 29,8 | 24,7 |
| **125** | ***5*** | 476 | 184 | 177 | 118 | 30 | 18 | 30 | 18 | 112 | | 8 | | | 245 | 210 | 8" 1/2 | M10 | 102 | F10 | 47 | 42,5 |
| **150** | ***6*** | 476 | 253 | 210 | 151 | 42 | 20 | 32 | 28 | 142 | | | | 3/4" UNC | 280 | 240 | 9" 1/2 | M12 | 125 | F12 | 69,2 | 63 |
| **200** | ***8*** | 520 | 294 | 290 | 202 | 48 | 20 | 35 | 32 | 181 | 12 | | M20 | | 335 | 295 | 11" 3/4 | M14 | 140 | F14 | 120 | 107,5 |

Dimensioni ØP, ØR in accordo alla ISO5211.
Dimensioni K, ØL, ØM e ØN in accordo alla UNI EN1092-1 (PN10-16) e ASME B16.5.

*Dimensions ØP, ØR in accordance to ISO5211.*
*Dimensions K, ØL, ØM, ØN in accordance to UNI EN1092-1 (PN10-16) and ASME B16.5..*

SIRCA INTERNATIONAL S.r.l.

VALVOLE A SFERA CORPO PIATTO

*BALL VALVE FLAT BODY*

**SERIE S10**
**S10 SERIES**

## VALVOLA IN ACCIAIO CARBONIO
## *CARBON STEEL VALVE*

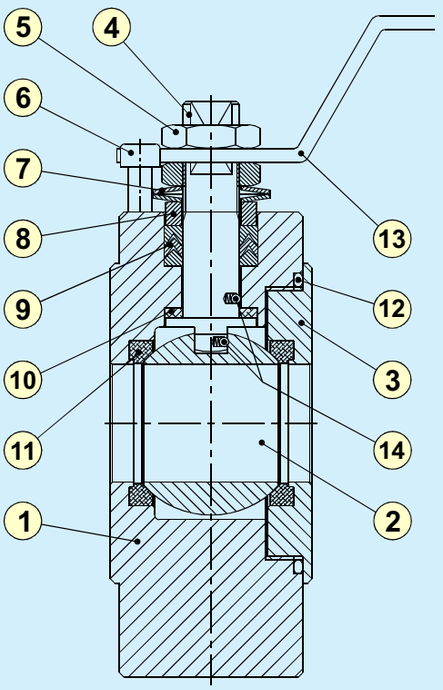


## VALVOLA IN ACCIAIO INOX
## *STAINLESS STEEL VALVE*

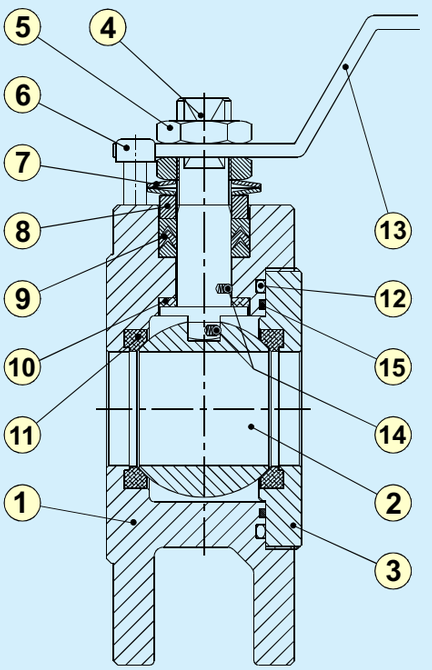


## COMPOSIZIONE MATERIALI - *MATERIALS OF CONSTRUCTION*

| ITEM | DESCRIZIONE - *DESCRIPTION* | ACC.CARBONIO - *CARBON STEEL* | ACC.INOX - *STAINLESS STEEL* | Q.TY |
|---|---|---|---|---|
| 1 | Corpo - *Body* | Acc.carbonio - *Carb. Steel ASTM A105 (EN1.0460)* | Acc.inox - *Stainless steel ASTM A351 CF8M (EN1.4408)* | 1 |
| 2 | Sfera - *Ball* | Acc.inox AISI 304 - *Stainless steel AISI304* | Acc.inox - *Stainless steel ASTM A351 CF8M (EN1.4408)* | 1 |
| 3 | Ghiera - Threaded metal ring | Acc.carbonio - *Carb. Steel ASTM A105 (EN1.0460)* | Acc.inox - *Stainless steel ASTM A182 F316 (EN1.4401)* | 1 |
| 4 | Stelo - *Stem* | Acc.inox AISI 304 - *Stainless steel AISI304* | Acc.inox - *Stainless steel ASTM A182 F316 (EN1.4401)* | 1 |
| 5 | Dado - *Nut* | Acc.inox A2 - *Stainless steel A2* | Acc.inox A2 - *Stainless steel A2* | 2 |
| 6 | Fermo - *Stop pin* | Acc.carbonio kanigen. - *E.N.P. Carbon steel* | Acc.inox AISI 303 - *Stainless steel AISI 303* | 1 |
| 7 | Molle a tazza - *Belleville Springs* | Acc.carbonio kanigen. - *E.N.P. Carbon steel* | Acc.carbonio kanigen. - *E.N.P. Carbon steel* | 2 |
| 8 | Premistoppa - *Stuffing box* | Acc.carbonio kanigen. - *E.N.P. Carbon steel* | Acc.inox AISI 303 - *Stainless steel AISI 303* | 1 |
| 9 | Pacco premistoppa - Gland packing | P.T.F.E. + 25% carbographite | P.T.F.E. + 25% carbographite | 1 |
| 10 | Anello di tenuta stelo - *Stem seal ring* | P.T.F.E. + 25% carbographite | P.T.F.E. + 25% carbographite | 1 |
| 11 | Sede - *Seal* | P.T.F.E. + 15% fibre vetro - *P.T.F.E. + 15% fiber glass* | P.T.F.E. + 15% fibre vetro - *P.T.F.E. + 15% fiber glass* | 2 |
| 12 | O-ring - *O-ring* | NBR | Viton | 1 |
| 13 | Leva manuale - *Hand lever* | Acc.inox AISI 304 - *Stainless Steel AISI 304* | Acc.inox AISI 304 - *Stainless Steel AISI 304* | 1 |
| 14 | Disp. Antistatico - *Anti-static device* | Acc. Inox AISI 316 - *Stainless steel AISI 316* | Acc. Inox AISI 316 - *Stainless steel AISI 316* | 1 |
| 15 | Anello di tenuta - *Seal ring* | - | P.T.F.E. + 15% fibre vetro - *P.T.F.E. + 15% fiber glass* | 1 |

## ISTRUZIONI PER L'INSTALLAZIONE

Occorre innanzitutto accertarsi che le tubazioni siano esenti da impurità. Le flange devono essere sempre perfettamente parallele, con superfici ben lavorate. Non sottoporre la valvola a urti o colpi che ne danneggiano il buon funzionamento. Non sottoporre la valvola a fonti di calore (Fuoco-Resistenze-ecc.). Verificare che la distanza tra le flange abbia la stessa dimensione dello scartamento della valvola; in ogni caso occorre distanziare con appositi strumenti le flange per consentire un facile inserimento della valvola senza danneggiarne le parti esterne. Posizionare la valvola tra le flange e serrare parzialmente i bulloni. Completare il serraggio dei bulloni in modo incrociato, portando le flange in battuta sul corpo della valvola senza applicare ulteriore precarico. Dopo l'installazione, la valvola deve essere aperta e chiusa completamente per confermare che l'installazione è avvenuta correttamente.

## MANUTENZIONE

Prima di procedere alla manutenzione, munirsi di adeguato abbigliamento protettivo. Utilizzare per ogni intervento attrezzature in conformità alle norme di sicurezza. Nel caso in cui ci siano condizioni di utilizzo estreme e/o gravose è consigliabile intensificare il controllo e le operazioni di manutenzione. Rimuovere la valvola dall'impianto e pulirla dai residui del prodotto impiegato, specie se tossico o comunque nocivo. Bloccare la valvola in morsa e ruotare la sfera in posizione di "valvola chiusa" mediante la leva. **In caso di valvola attuata, rimuovere l'operatore ed effettuare la rotazione della sfera utilizzando una normale chiave inglese.** Contrassegnare la posizione tra corpo(1) e la ghiera(3) tracciando una linea di fede a mezzo della punta da segno. Svitare e togliere la ghiera(3) a mezzo chiavi, quindi sollevare e togliere la guarnizione(12) e dove presente (valvola INOX) anche l'anello di tenuta(15), utilizzando appositi strumenti. Togliere la prima sede di tenuta(11) presente nell'alloggiamento della ghiera, pulirla accuratamente e se rovinata procedere alla sostituzione. Estrarre la sfera(2), esaminarne l'intera superficie esterna e se rigata o comunque danneggiata procedere alla sostituzione. Togliere la seconda sede di tenuta presente nell'alloggiamento interno del corpo(11), pulirla accuratamente e se rovinata procedere alla sostituzione. Svitare e togliere i dadi di fissaggio(5) dallo stelo di manovra(4). Sfilare le molle a tazza(7), il premistoppa(8) e poi con un apposito strumento rimuovere il Pacco a "V" (9), se danneggiate, sostituire le parti. Sfilare dall'interno lo stelo di manovra(4) ed il rispettivo anello di tenuta(10), dopo averli esaminati con cura, se danneggiati, procedere con la sostituzione. Rimontare lo stelo con il proprio anello di tenuta, inserendolo dall'interno. Rimontare gli altri componenti nell'ordine inverso a quello dello smontaggio. Dopo aver inserito anche le sedi di tenuta, e la sfera, eseguire con cautela alcune manovre per garantire la rotazione in posizione della sfera. Posizionare nel relativo alloggiamento la guarnizione (ed eventualmente anche l'anello di tenuta). Avvitare con chiavi a spina speciali la ghiera fino a raggiungere l'allineamento originale. Verificare che la rotazione della sfera APERTURA/CHIUSURA della valvola presenti una rotazione di manovra omogenea. Pulire l'interno delle tubazioni verificando che non vi siano residui vari che possano danneggiare le sedi di tenuta.

## ATTENZIONE

- La società SIRCA INTERNATIONAL s.p.a. declina ogni responsabilità all'atto della manutenzione per problematiche conseguenti alla stessa, alla errata valutazione dei particolari non sostituiti e di quelli sostituiti in modo improprio o scorretto.
- La società si riserva la facoltà di interrompere o modificare i particolari e la costruzione di un suo prodotto, senza alcun obbligo di sostituire o montare le parti modificate sui prodotti gia forniti.

## *INSTALLATION INSTRUCTIONS*

*Before starting the installation of the valve, check carefully the good cleaning condition of the piping. The flanges must be always perfectly parallel, with surfaces machined very well. Do not hit or strike the valve. Do not overheat the valve (Fire, Resistences-etc.). Make sure that the distance between flanges is of the same dimension as the valve; in any case during installation arrange an adeguate space to allow easy insertion of the valve without damaging outside parts. After Putting the valve between flanges, screw partially the bolts. Complete the screwing of the bolts crosswise, by applying and adequate torque, without excessive force. After installation, the valve may be opened and closed fully to confirm satisfactory operation.*

## *MAINTENANCE*

*Before starting maintenance, please wear protective apparel. Use for every operation equipments in compliance with safety norms. Under hard working conditions intensive maintenance may be required. Remove the valve from the piping and clean it inside (specially when the working flow is toxic or harmful). Block the valve and turn the ball in "close position" using a lever.* ***If the valve is automatized, remove the actuator and turn the ball using a common wrench.*** *Mark the position between the body(1) and the metal ring (3) with an external liner on the surfaces. Screwing-off the metal ring(3) using the wrench, so remove the seal(12) and if present (stainless steel valve) remove the seal ring(15) using special fixtures. Remove the first seat(11) placed inside the internal slot of the plug, clean it and if damaged, change itself. Extract the ball(2), check carefully all its external surface and if damaged change it. Remove the second seat(11) placed in the internal slot of the body), clean it and, if damaged, change it. Screwing-off the stop nuts(5) from the stem(4). Remove the spring washers(7), the pressing bush(8) and using a suitable fixture, remove the chevron rings(9); if necessary, change the damaged parts. Remove, towards the internal way, the stem(4) and its seal ring(10), after checking, if damaged, change them. Insert the stem with its seal ring. Introduce all the components in reverse order respect of disassembly. After inserting also the seats, the ball, execute some manoeuvres to guarantee the rotation of the ball in correct position. Place inside its slots the o-ring (and if present, insert the seal ring). Screw the plug with special pin-wrench until you reach the alignment marked before. Check the rotation of the ball OPEN/CLOSE makes a good manoeuvre. Before mounting the valve, clean inside the piping.*

## *ATTENTION*

*- SIRCA INTERNATIONAL s.p.a. refuses, during the maintenance performance, any responsability linked to consequent troubles, to an incorrect evaluation of the non substitutes pieces, or to those improperly or incorrectly substituted.*
*- SIRCA reserves the right to interrupt production and/or modify components and/or construction of its product, without obligation to substitute or modify materials previously supplied.*

SIRCA INTERNATIONAL S.r.l.

VALVOLE A SFERA CORPO PIATTO

*BALL VALVE FLAT BODY*

**SERIE S10**
**S10 SERIES**

## DIMENSIONI DI INGOMBRO CON ATTUATORE PNEUMATICO DOPPIO EFFETTO
## *OVERALL DIMENSIONS WITH DOUBLE ACTING PNEUMATIC ACTUATOR*

| DIAM - *SIZE* mm | *ins* | MODELLO *MODEL* | *A* | *B* | *C* | *Ø D* | *E* | *F* | *G* | *H* | *J* | *L* | *Ø M* | PESO - *WEIGHT* (kg) Acc. Carb. *Carbon steel* | Acc. Inox *Stainless steel* |
|---|---|---|---|---|---|---|---|---|---|---|---|---|---|---|---|
| 15 | *1/2* | AP1 DA | 142 | 174 | 35 | 15 | 25 | 67 | 50 | 30 | 33 | 41 | 94 | 2,8 | 2,3 |
| 20 | *3/4* | AP2 DA | 155 | 203,5 | 35 | 19 | 25 | 83 | 50 | 37 | 38 | 45 | 99 | 3,6 | 2,9 |
| 25 | *1* | AP2 DA | 155 | 215,5 | 43 | 24 | 25 | 83 | 50 | 37 | 45 | 45 | 113 | 4,2 | 3,8 |
| 32 | *1 1/4* | AP3 DA | 213 | 254 | 51 | 31 | 25 | 100 | 50 | 43 | 50 | 50 | 130 | 6,7 | 6,2 |
| 40 | *1 1/2* | AP3 DA | 213 | 276 | 64 | 38 | 25 | 100 | 60 | 43 | 55 | 50 | 140 | 9,5 | 8,5 |
| 50 | *2* | AP3 DA | 213 | 295,5 | 72 | 46 | 25 | 100 | 60 | 43 | 64 | 50 | 163 | 10,8 | 9 |
| 65 | *2 1/2* | AP3,5 DA | 236 | 337 | 98 | 64 | 25 | 110 | 60 | 49 | 79 | 53 | 178 | 19,2 | 16,7 |
| 80 | *3* | AP4 DA | 276 | 377,5 | 120 | 75 | 25 | 125 | 60 | 55 | 89 | 58 | 195 | 28 | 22 |
| 100 | *4* | AP4,5 DA | 310 | 489,5 | 140 | 101 | 35 | 142 | 100 | 64 | 98 | 69 | 215 | 38 | 33 |
| 125 | *5* | AP4,5 DA | 310 | 521,5 | 177 | 118 | 35 | 142 | 100 | 64 | 112 | 69 | 245 | 55,2 | 50,8 |
| 150 | *6* | AP5 DA | 366 | 591 | 210 | 151 | 35 | 155 | 100 | 70 | 142 | 70 | 280 | 80,8 | 74,6 |
| 200 | *8* | AP6 DA | 468 | 692,5 | 290 | 202 | 35 | 200 | 100 | 88 | 181 | 88 | 335 | 141,7 | 129,2 |

MONTAGGIO STANDARD - *STANDARD ASSEMBLY*

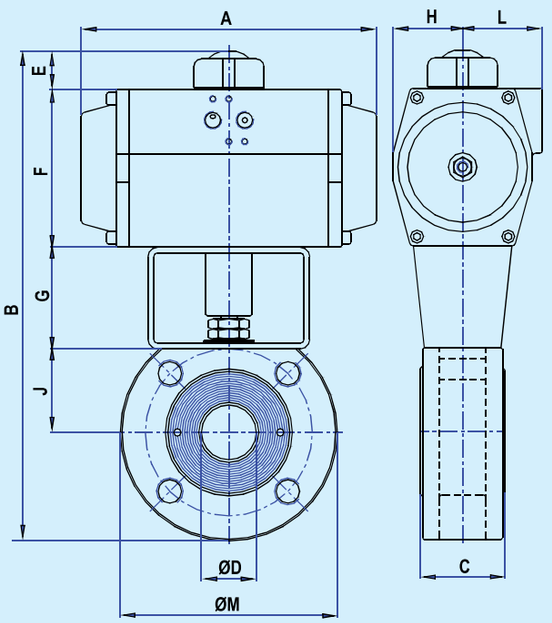


MONTAGGIO SU RICHIESTA - *ASSEMBLY ON REQUEST*

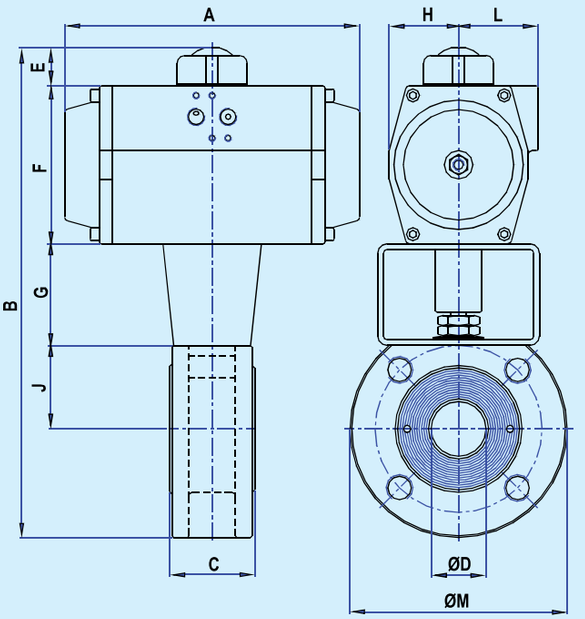


## DIMENSIONI DI INGOMBRO CON ATTUATORE PNEUMATICO SEMPLICE EFFETTO
## *OVERALL DIMENSIONS WITH SPRING RETURN PNEUMATIC ACTUATOR*

| DIAM - SIZE mm | *ins* | MODELLO *MODEL* | *A* | *B* | *C* | *Ø D* | *E* | *F* | *G* | *H* | *J* | *L* | *Ø M* | PESO - *WEIGHT* (kg) Acc. carb. *Carbon steel* | Acc. Inox *Stainless steel* |
|---|---|---|---|---|---|---|---|---|---|---|---|---|---|---|---|
| 15 | *1/2* | AP1 SR 5 | 142 | 174 | 35 | 15 | 25 | 67 | 50 | 30 | 33 | 41 | 94 | 2,9 | 2,4 |
| 20 | *3/4* | AP2 SR 5 | 155 | 204 | 35 | 19 | 25 | 83 | 50 | 37 | 38 | 45 | 99 | 3,8 | 3,1 |
| 25 | *1* | AP3 SR 5 | 213 | 239 | 43 | 24 | 25 | 100 | 50 | 43 | 45 | 50 | 113 | 6 | 5,6 |
| 32 | *1 1/4* | AP3 SR 5 | 213 | 254 | 51 | 31 | 25 | 100 | 50 | 43 | 50 | 50 | 130 | 7,3 | 6,8 |
| 40 | *1 1/2* | AP3,5 SR 5 | 236 | 292 | 64 | 38 | 25 | 110 | 60 | 49 | 55 | 53 | 140 | 11,6 | 10,1 |
| 50 | *2* | AP3,5 SR 5 | 236 | 312 | 72 | 46 | 25 | 110 | 60 | 49 | 64 | 53 | 163 | 12,9 | 11,1 |
| 65 | *2 1/2* | AP4 SR 5 | 276 | 358 | 98 | 64 | 25 | 125 | 60 | 55 | 79 | 58 | 178 | 21,8 | 19,3 |
| 80 | *3* | AP4,5 SR 5 | 310 | 414 | 120 | 75 | 35 | 142 | 60 | 64 | 89 | 69 | 195 | 29,5 | 25,9 |
| 100 | *4* | AP5 SR 5 | 366 | 509 | 140 | 101 | 35 | 155 | 100 | 70 | 98 | 70 | 215 | 44 | 38,9 |
| 125 | *5* | AP5,5 SR 5 | 388 | 552 | 177 | 118 | 35 | 176 | 100 | 80 | 112 | 80 | 245 | 64,3 | 59,8 |
| 150 | *6* | AP6 SR 5 | 468 | 614 | 210 | 151 | 35 | 200 | 100 | 88 | 142 | 88 | 280 | 95,1 | 88,9 |
| 200 | *8* | AP8 SR 5 | 563 | 783 | 290 | 202 | 55 | 250 | 100 | 108 | 181 | 108 | 335 | 168,6 | 156 |

**Dimensionamento attuatore:** alimentazione aria attuatore 5.5 bar (80 psi) min. con un ΔP valvola 16 bar (232 psi) max.

***Actuator sizing:*** *air supply actuator 5.5 bar (80 psi) min. with ΔP valve16 bar (232 psi) max.*

## COME ORDINARE LE VALVOLE - *HOW TO ORDER THE VALVES*

**S10** [ ][ ][ ] [ ][ ] [ ] [ ] [ ][ ]

| 1 - | DIAMETRO *SIZE* |
|---|---|
| 012 | DN - *ND* 15 - *1/2"* |
| 034 | DN - *ND* 20 - *3/4"* |
| 001 | DN - *ND* 25 - *1"* |
| 114 | DN - *ND* 32 - *1"1/4* |
| 112 | DN - *ND* 40 - *1"1/2* |
| 002 | DN - *ND* 50 - *2"* |
| 212 | DN - *ND* 65 - *2"1/2* |
| 003 | DN - *ND* 80 - *3"* |
| 004 | DN - *ND* 100 - *4"* |
| 005 | DN - *ND* 125 - *5"* |
| 006 | DN - *ND* 150 - *6"* |
| 008 | DN - *ND* 200 - *8"* |

| 2 - | PER FLANGE *FOR FLANGES* |
|---|---|
| 10 | PN 10 |
| 16 | PN 16 |
| 25 | PN 25 |
| 40 | PN 40 |
| 50 | ANSI 150 |

| 5 - | AZIONAMENTO *CONTROL DEVICE* |
|---|---|
| AN | Albero nudo - *Bare shaft* |
| AD | Attuatore D.E. - *D.A. actuator* |
| AS | Attuatore S.E. - *S.R. actuator* |
| GE | Gear |
| LA | Leva manuale - *Hand lever* |

| 3 - | MATERIALI STANDARD *STANDARD MATERIALS* | |
|---|---|---|
| | C | S |
| Corpo - *Body* | Acc. carbonio - *Carb. steel ASTM A105 (EN 1.0460)* | Acc. Inox - *Stainless steel ASTM A351 CF8M (EN 1.4408)* |
| Sfera - *Ball* | Acc. inox AISI 304 - *Stainless steel AISI 304* | Acc. Inox - *Stainless steel ASTM A351 CF8M (EN 1.4408)* |
| Selo - *Stem* | Acc. inox AISI 304 - *Stainless steel AISI 304* | Acc. Inox - *Stainless steel ASTM A182 F316 (EN 1.4401)* |

| 4 - | SEDE *SEAT* |
|---|---|
| T | P.T.F.E. |
| V | P.T.F.E. + fibre vetro 15% - *P.T.F.E. + fiber glass 15%* |
| C | P.T.F.E. + carbographite 25% |

SIRCA INTERNATIONAL S.p.A.

VALVOLE A SFERA CORPO PIATTO

*BALL VALVE FLAT BODY*

**SERIE S10**
**S10 SERIES**

## GARANZIA E CONDIZIONI GENERALI DI VENDITA
## *GUARANTEE AND SALE CONDITIONS*

**CATALOGO N°**
***CATALOGUE N°*** _____

Soggetto a variazioni senza preavviso
*Subject to changes without notice*

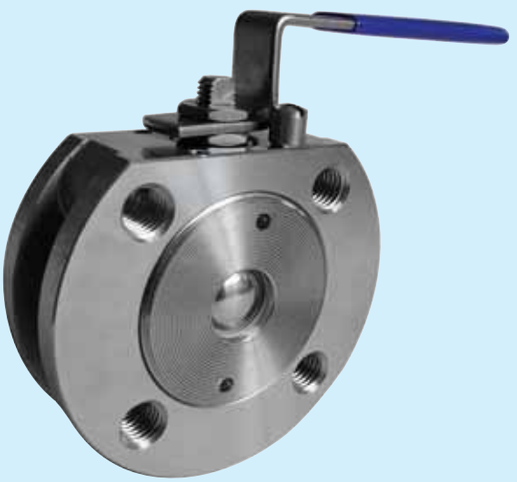

**GARANZIA SIRCA**

Il controllo di ogni singolo componente prima del montaggio e il collaudo dell'attuatore, dopo l'assemblaggio, sono operazioni correnti all'interno del nostro centro di produzione. Le prove di collaudo a cui viene sottoposto l'attuatore che sarà quindi visibilmente contrassegnato, sono inoltre riportate sul Certificato di Collaudo, da noi rilasciato, se richiesto dal cliente all'atto dell'ordinazione, nonché analisi chimiche e prove meccaniche dei materiali. L'ispezione ed il collaudo possono essere operati dal cliente stesso presso il nostro stabilimento, prima che il materiale venga spedito. Queste operazioni, una volta effettuate, sono da ritenersi definitive. Un collaudo speciale o una richiesta particolare, prevede ovviamente, spese che sono a carico del cliente. Inoltre, la SIRCA si riserva la facoltà di interrompere o modificare i particolari e la costruzione di un suo prodotto, senza alcun obbligo di sostituire o montare le parti modificate sui prodotti già forniti.

***SIRCA GUARANTEE***

*Every component is individually and throughly tested prior to fitting into each actuator assembly. Each actuator will be stamped on completion of full tests being carried out. Tet certificates are available, if requested when placing the order, together with chemical analysis and mechanica tests of material used in the construction. Customer inspection at our works before orwarding is available. All inspections and testings carried out by SIRCA are to be considered final. Special tests and requests outside our standard production are at client's charge.ò SIRCA guarantees to replace the parts within 12 months from the despatch date, in case the products will result to have construction or material defeets. All shipment and any other expenses are to be considered at customer's charge.*
*SIRCA reserves the right to interrupt production and/or modify components and/or construction of its product, without obligation to substitute or modify materials previously supplied.*

**CONDIZIONI GENERALI DI VENDITA**

**PREZZI.** Salvo accordi speciali, i nostri prezzi si intendono sempre per merce resa franco nostro stabilimento, escluso imballaggio che viene fatturato al costo e non viene accettato di ritorno.
Le nostre offerte non sono impegnative. Tutte le illustrazioni dei cataloghi e degli opuscoli, gli schizzi, le indicazioni del peso ecc. non sono destinati che a dare un'idea approssimativa del rispettivo oggetto, e non costituiscono obbligo per noi di fedele esecuzione per i dettagli.
**CONTRATTI.** Per l'esecuzione dell'ordine, solo le nostre conferme per iscritto sono impegnative e dalle stesse risulta l'entità della fornitura. Qualsiasi patto in aggiunta o modifica alla nostra conferma d'ordine dovrà risultare per iscritto, sotto pena di nullità.
**TERMINI DI CONSEGNA.** Il termine di consegna decorre dalla data della nostra conferma d'ordine. Nessun caso di ritardata consegna può dar diritto al Committente di annullare l'ordianzione. Si considera come data di effettuata consegna il giorno in cui la merce viene messa a disposizione del cliente per il ritiro, oppure viene spedita per corriere o posta. Nel caso in cui si verifichi ritardo di consegna, non siamo tenuti a riconoscere penalità.
**SPEDIZIONE.** La spedizione della merce sarà effettuata, in mancanza di istruzioni avute all'atto dell'ordinazione, nel modo che noi riterremo più opportuno, senza nostra responsabilità per il costo del trasporto. La spedizione si effetua sempre a rischio e pericolo del Committente, anche se il prezzo si intende per merce resa franco domicilio del Committente.
**RISERVATO DOMINIO.** Tutte le vendite si intendono fatte sotto il patto di riservata proprietà, sino a completo pagamento del prezzo pattuito.
**CONTROVERSIE.** Per qualunque eventuale controversia fra noi e il Committente, è competente il Foro di Milano.

***SALE CONDITIONS***

***PRICES.*** *Unless special written agreements SIRCA goods are priced ex - works our factory and do not include packing or transport charges to any location. Goods are not returnable and offers not binding. All catalogues, leaftlets and pictorial presentations including sketchjes and weights are only approximate. They provide an indication of the equipment and do not constitute a binding contact to supply in accordance.*
***AGREMEENTS.*** *Only our written order confirmation will be binding in respect of material and quality to be supplied. Any addition or modification to our order confirmation will make our acknowledgement invalid with consequent penalty.*
***DELIVERY TERMS.*** *The delivery period will commence from the date of our order acknowledgement. Any delay in delivery by SIRCA will not provide a right to cancel the order. We consider the date of despatch the date in which the goods are at clients disposal. This also applies where goods are sent through a forwarding agent or by post. In the event of any delay, we are not obliged to recognized any penalty.*
***FORWARDING.*** *If there are no particular instructions for shipment, given at the moment of placing order, this will be effected by the most suitable method to SIRCA but without accepting responsability for the safe arrival. Forwarding is always at the purchasers risk even if the goods may be inclusive of carriage.*
***RESERVED PROPRIETY.*** *All materials remain the propriety of SIRCA until full payment in accordance with our invoice is made.*
***DISPUTES.*** *In the event of a dispute arising between the purchaser and ourselves, legal competency will be ruled by the Court of Milan.*

*Headquarters*

*Machine Shop*

*Store House*

SIRCA INTERNATIONAL S.P.A.

TÜV SÜD ISO 9001

HEADQUARTERS:
Via Trieste n° 8 - 20060 TREZZANO ROSA (MI - ITALY)
Phone ++39 02 92010204 (six lines)
Fax ++39 02 920 10216 Purchase and Technical Dept.
Fax ++39 02 9201 1954 Sales and Accounting Dept.
E-mail: sirca@tin.it - web site: www.sircainternational.com