Szalai és Társa Kft. www.szalaikft.hu	RETURVENT VISSZACSAPÓSZELEP R1W-316 /BR	CE
DN 15 - 100	PN 16	KATALÓGUS

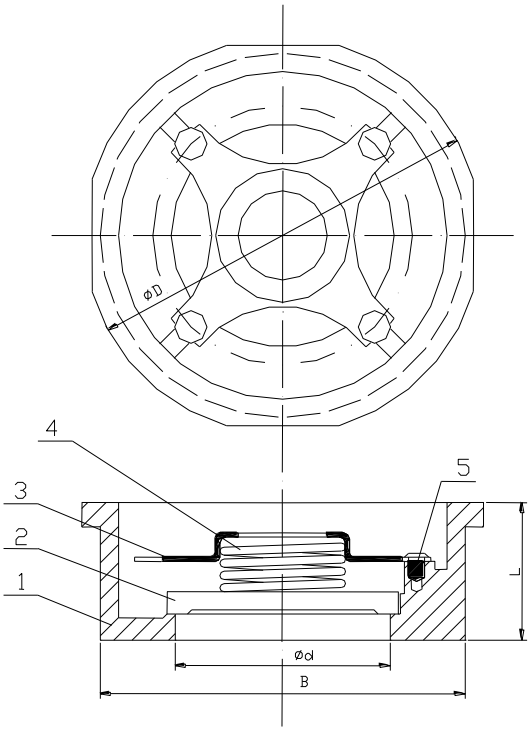

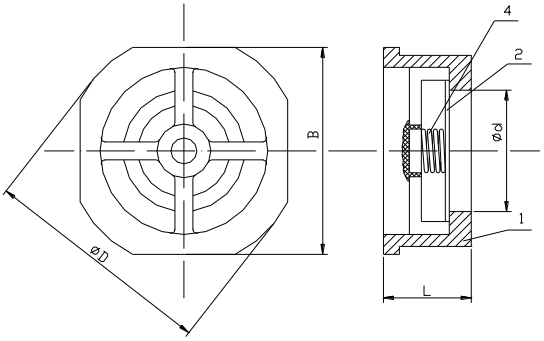

ANYAGTÁBLÁZAT:

1.	TEST	AISI 316/Bronz
2.	ZÁRÓELEM	AISI 316
3.	RUGÓ TÁNYÉR	AISI 316
4.	RUGÓ	AISI 304
5.	CSAVARKÖTÉS	AISI 304

FŐ JELLEMZŐK:

Kivitel : wafer (karimák közé)
PN : 16 bar
T max. ºC : 300ºC

DN	Ød	B	D	L	W	Nyitó nyomás mbar			KV
					kg	↑	↓	→	m³/h
15	15	45	53	16	0,1	25	21	23	8
20	20	55	63	19	0,16	25	21	23	21
25	25	65	73	22	0,26	25	21	23	32
32	32	78	84	28	0,52	27	21	24	45
40	38	89	94	32	0,7	29	21	25	67
50	50	96	107	40	1,1	29	21	25	109
65	62	116	126	48	1,58	31	21	25	162
80	76,5	134	144	50	1,76	32	21	26	223
100	96	154	162	60	3,3	33	21	27	373

Szalai és Társa Kft 1108 Budapest, Venyige utca 3.Tel: (1) 433 3914 Fax: (1) 260 2607
e-mail: szalaikft@szalaikft.hu www.szalaikft.hu