Szalai és Társa Kft. www.szalaikft.hu	**KISTOLÓZÁR KOVÁCSOLT ACÉLBÓL PN 100 TZ100F2-A105**	CE
DN 15 - 50	PN 100	KATALÓGUS

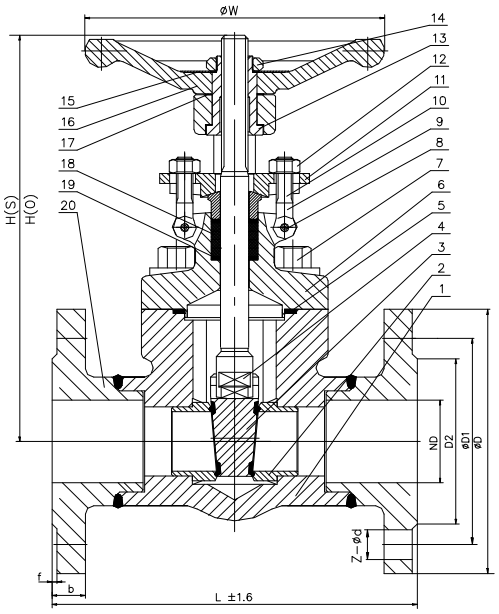

ANYAGTÁBLÁZAT:

	Megnevezés	Anyag
1	Ház	ASTM A105
2	Ülékgyűrű *	2Cr13
3	Záróék *	2Cr13
4	Orsó	1Cr13
5	Tömítés	1Cr18Ni9 + Grafit
6	Fedél	A105
7	Csavar	35CrMoA
8	Csap	1Cr13
9	Szegcsavar	2Cr13
10	Csavar	35 + Cink bevonat
11	Kengyel	20
12	Csavaranya	35 + Cink bevonat
13	Szelepszár csavar	ASTM- A439 –02
14	Csavar	35 + Cink bevonat
15	Adattábla	AISI 304
16	Kézikerék	KTH330-08
17	Alátét	1Cr13
18	Ház-fedél tömítés	Acéllal erősített grafit
19	Tömszelence tömítés	Szénszál
20	Karima	ASTM A105

FŐ JELLEMZŐK:

Kivitel : éktolózár
PN : 100
T max. ºC : 425ºC
Csatlakozás : DIN 2526 karima
Beépítési hossz : DIN 3202 F2

Típus	Stellit ülék esetén	DN	L	D	D1	D2	f	b	Z-Ød	H(S)
TZ100-DN15-A105	–ST	15	210	105	75	45	2	20	4-14	149
TZ100-DN20-A105	–ST	20	230	130	90	58	2	22	4-18	195
TZ100-DN25-A105	–ST	25	230	140	100	68	2	24	4-18	195
TZ100-DN32-A105	–ST	32	260	155	110	78	2	24	4-22	240
TZ100-DN40-A105	–ST	40	260	170	125	88	3	26	4-22	240
TZ100-DN50-A105	–ST	50	300	195	145	102	3	28	4-26	276

Szalai és Társa Kft 1108 Budapest, Venyige utca 3. Tel: (1) 433 3914 Fax: (1) 260 2607
e-mail: szalaikft@szalaikft.hu www.szalaikft.hu