Szalai és Társa Kft.
1992

HEGESZTHETŐ TOLDATOS KARIMA PN64

MSZ 2926 DIN 2636

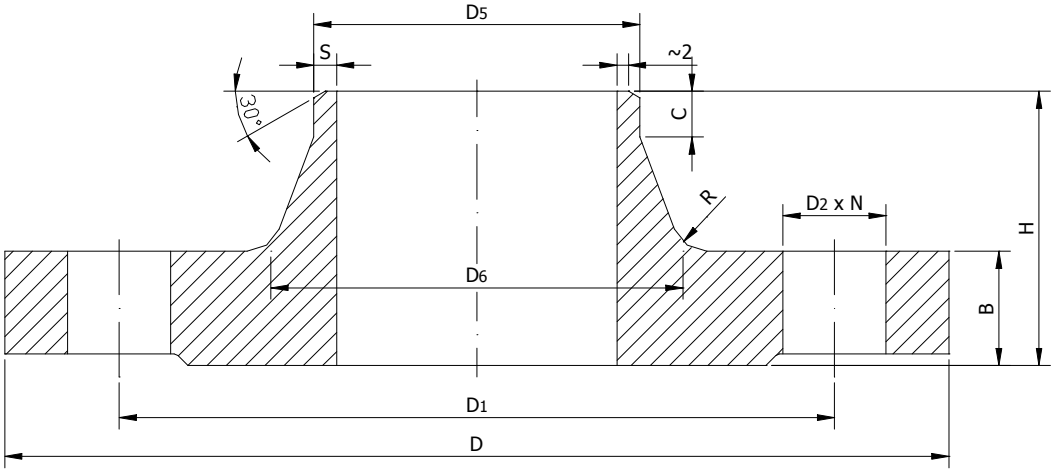

Anyagminőség: igény szerint C22.3
RSt-37.2
WNr.1.4301, 1.4307, 1.4541 1.4404
stb

DN	D	B	H	D5	S	D6	D1	D2	N	R	C		kg
10 15 20 25 32 40	Azonos a PN160-nal												
50	180	26	62	57,0 60,3	2,9	78	135	22	4	6	10		4,42
65	205	26	68	76,1	3,2	98	160	22	8	6	12		5,45
80	215	28	72	88,9	3,6	118	170	22	8	8	12		6,45
100	250	30	75	108,0 114,3	4,0	132	200	26	8	8	12		9,23
125	295	34	88	133,0 139,7	4,5	162	240	30	8	8	12		14,70
150	345	36	95	159,0 168,3	5,6	192	280	33	8	10	12		21,20
200	415	42	110	219,1	7,1	256	345	36	12	10	16		33,30
250	470	46	125	273,0	8,8	316	400	36	12	12	18		47,10
300	530	52	140	323,9	11,0	372	460	36	16	12	18		65,60
350	600	56	150	355,6 368,0	12,5	420	525	39	16	12	20		88,80
400	670	60	160	406,4 419,0	14,0	475	585	42	16	12	20		119,00

fax: (1) 260 2607
tel: (1) 433 3914
raktár: 2360 Gyál, Bánki Donát utca 28.
iroda: 1108 Budapest, Venyige utca 3.
e-mail: szalaikft@szalaikft.hu
web: www.szalaikft.hu